XBRI
PNEUS

Active comeX®

CATÁLOGO

Nomenclatura e identificação na roda

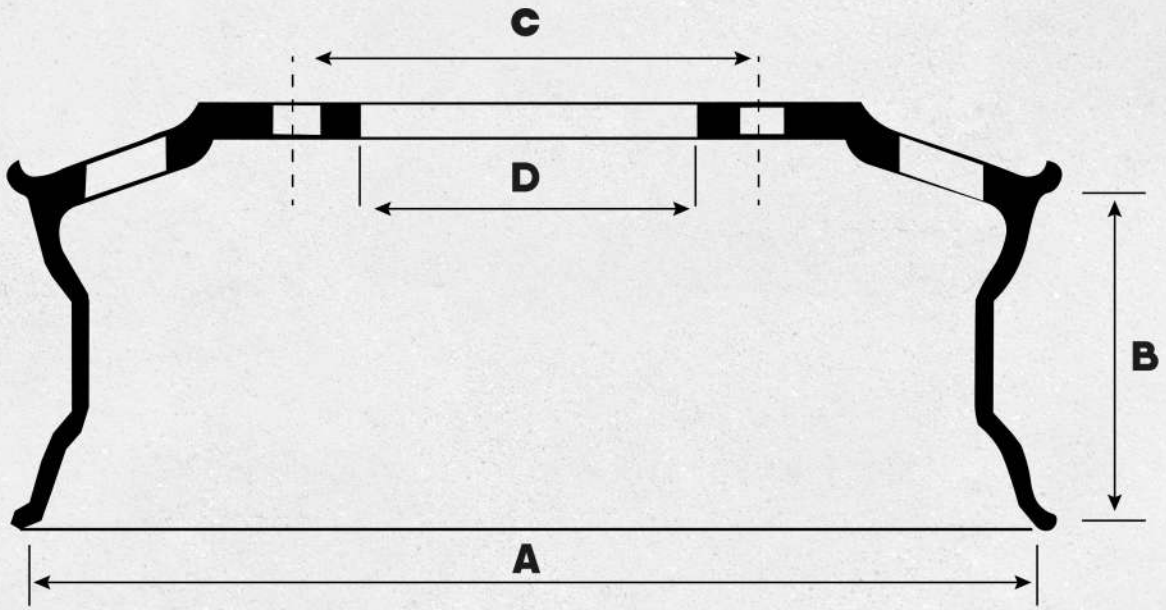

(Exemplo : 220.5 x 8.25)

A. *Diâmetro nominal em polegadas (Ex.: 22.5'')*

B. *Largura da roda em polegadas (Ex.: 8.25")*

C. *Distancia entre os furos de fixação (Ex.:335 mm)*

D. *Diâmetro do círculo central (Ex.: 281,2 mm)*

Identificação na roda

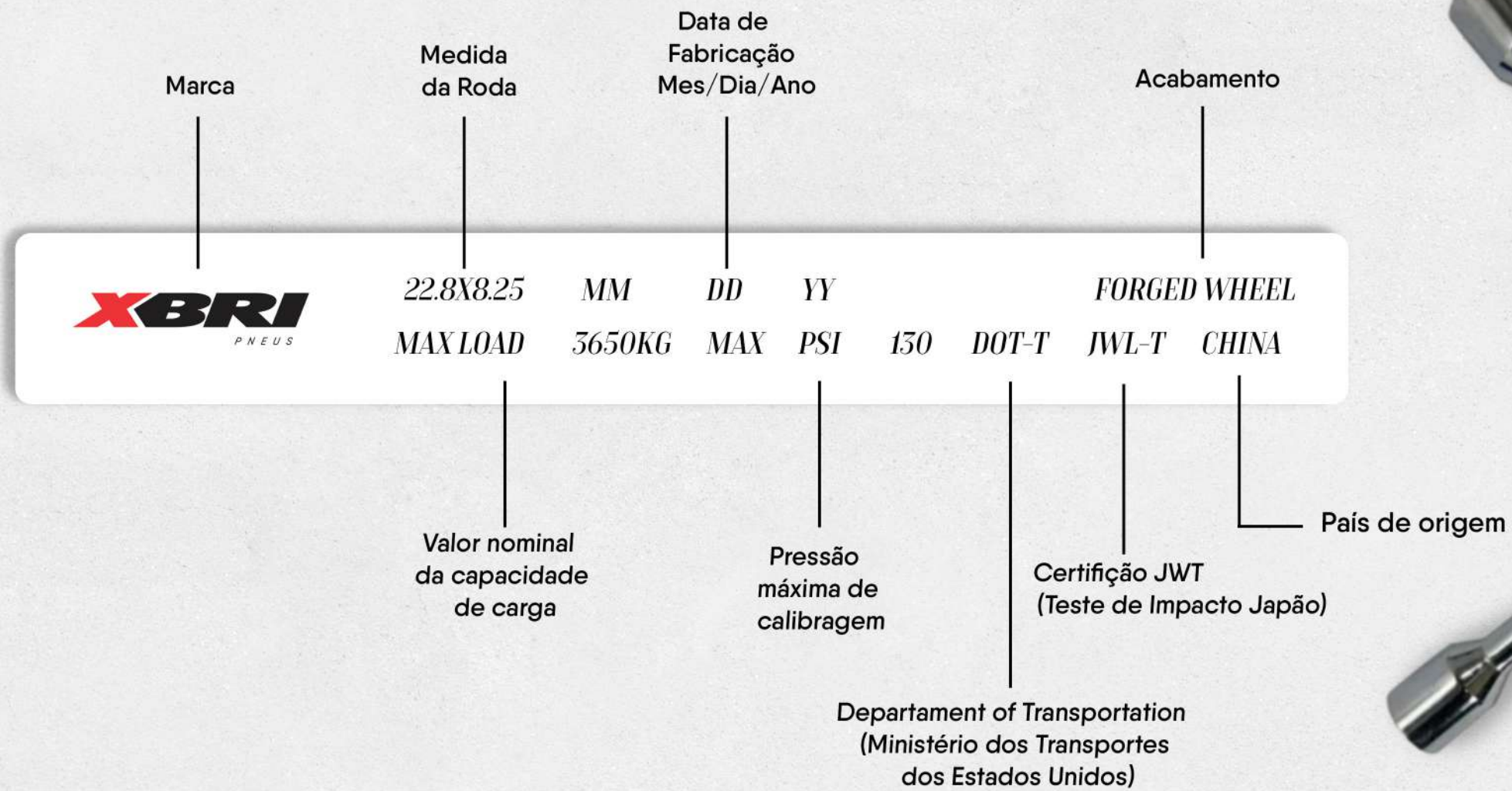

XBRI
PNEUS

Verifique na tabela abaixo qual é a medida da roda recomendada para cada dimensão de pneu.

17.5 x 6.00	17.5 x 6.75	22.5 x 8.25	22.5 x 9.00	22.5 x 11.75	22.5 x 13.00	22.5 x 14.00	24.5 x 8.25
205/75R17.5	215/75R17.5	285/60R22.5	285/60R22.5	385/65R22.5	425/65R22.5	445/50R22.5	285/75R24.5
215/75R17.5	225/75R17.5	295/60R22.5	295/60R22.5	425/65R22.5	445/65R22.5	455/55R22.5	305/75R24.5
225/75R17.5	235/75R17.5	255/70R22.5	316/60R22.5	365/70R22.5		445/65R22.5	275/80R24.5
	245/70 R17.5	275/70R22.5	335/65R22.5				285/80R24.5
		305/70R22.5	305/70R22.5				11R24.5
		265/75R22.5	315/70R22.5				12R24.5
		295/75R22.5	295/75R22.5				
		305/75R22.5	305/75R22.5				
		255/80R22.5	295/80R22.5				
		275/80R22.5	315/80R22.5				
		295/80R22.5	305/85R22.5				
		305/85R22.5	12R22.5				
		11R22.5	13R22.5				
		12R22.5					

XBRI
PNEUS

ECONOMIA

DESIGN

DISSIPAÇÃO DE CALOR

PROCESSO FORJADO

LEVEZA

SUSTENTABILIDADE

XBRI PNEUS

STHEEL WHEEL

MEDIDA	APARÊNCIA E MATERIAL	PESO (KG)	NÚMERO DE FUROS DE FIXAÇÃO	DISTÂNCIA ENTRE FUROS (mm)	P.C.D.	FURO DE VENTILAÇÃO	FORMATO DO FURO DE VENTILAÇÃO	FURO CENTRAL (mm)	DESLOCAMENTO - offset(mm)	ESPESSURA DO DISCO (mm)	CAPACIDADE DE CARGA (kg)	PRESSÃO MÁXIMA DE AR (kPa)	VÁLVULA DE INFLAÇÃO
17.5X6.00	SILVER STEEL WHEEL	21,5	6	ø21	205	6	ROUND	161	127	11	1900	700	V3-20-4
22.5X7.50	SILVER STEEL WHEEL	35,0	8	ø24	275	8	ROUND	221	154	13	3550	800	V3-20-4
22.5X7.50	SILVER STEEL WHEEL	32,0	10	ø26	335	10	ROUND	281	165	13	3550	800	V3-20-4
22.5X8.25	SILVER STEEL WHEEL	29,9	10	ø26	335	10	ROUND	281	169	13	3550	800	V3-20-4
22.5X11.75	SILVER STEEL WHEEL	42,0	10	ø26	335	20	ROUND	281	0	14	5000	850	V3-20-5
22.5X8.25	DEMOUNTABLE STEEL WHEEL	29,0	/	/	/	/	/	/	120	6	3000	900	V3-20-4

XBRI
PNEUS

ALUMINUM WHEEL

MEDIDA	APARÊNCIA E MATERIAL	ACABAMENTO SP / MC	PESO (KG)	NÚMERO DE FUROS DE FIXAÇÃO	DISTÂNCIA ENTRE FUROS (mm)	P.C.D.	FURO DE VENTILAÇÃO	FORMATO DO FURO DE VENTILAÇÃO	ESPESSURA DO DISCO (mm)	DESLOCAMEN-TO - offset(mm)	FURO CENTRAL (mm)	CAPACIDADE DE CARGA (kg)	PRESSÃO MÁXIMA DE AR (kPa)	VÁLVULA DE INFLAÇÃO
17.5X6.00	ALUMINUM WHEEL	POLISHED	13,0	6	ø21	205	8	ROUND	20	114/134	161	1750	700	TR554D
17.5X6.00	ALUMINUM WHEEL	POLISHED	13,0	6	ø21	245	10	ROUND	20	115.6/135.6	202	2200	700	70MS-07
17.5X6.75	ALUMINUM WHEEL	POLISHED	14,0	6	ø21	345	10	ROUND	20	120/140	202	2500	750	70MS-07
22.5X8.25	ALUMINUM WHEEL	POLISHED	21,0	10	ø26	335	10	ROUND	20,7	145/168	281	3550	800	70MS-07
22.5X8.25	ALUMINUM WHEEL	POLISHED	20,5	10	ø26	335	10	SQUARE	20	145/168	281	3550	800	70MS-07
22.5X8.25	ALUMINUM WHEEL	POLISHED	20,5	10	ø26	335	5	SQUARE	20	145/168	281	3550	800	70MS-07
22.5X8.25	ALUMINUM WHEEL	MACHINED	22,0	10	ø26	335	10	ROUND	20,7	145/168	281	3550	800	70MS-07
22.5X11.75	ALUMINUM WHEEL	POLISHED	23,4	10	ø26	335	10	ROUND	23	0/23	281	5000	978	TR553E

XBRI
PNEUS

EMBALAGEM